Ersatzteile
Pièces de rechange
Pezzi di ricambio
Repuestos
Spare parts
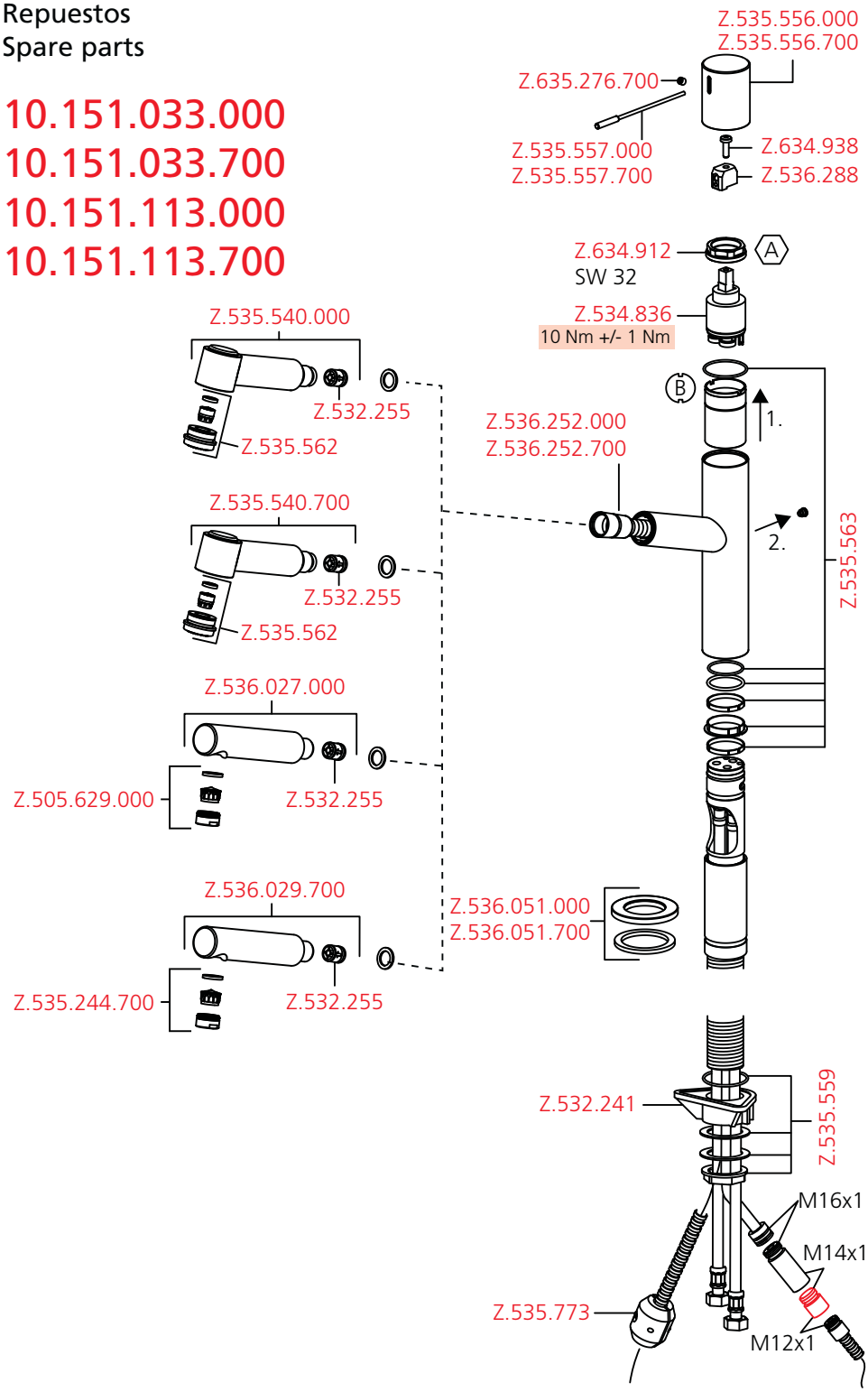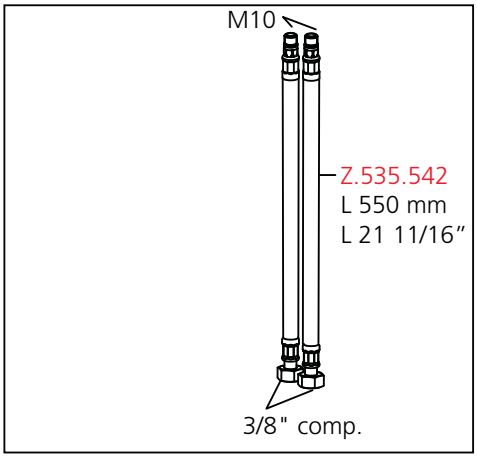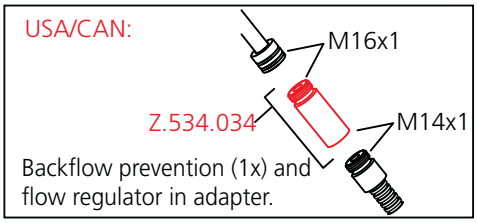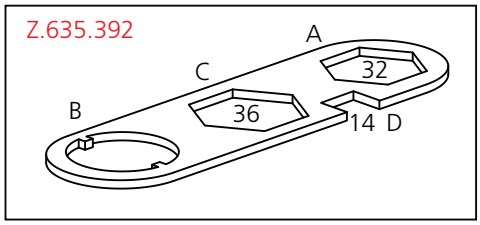
10.151.033.000
10.151.033.700
10.151.113.000
10.151.113.700