SELF-CLOSING BASIN FAUCET
Model PFX750C

ROBINET DE LAVABO À FERMETURE AUTOMATIQUE
Modelos PFX750C

GRIFO PARA LAVABO DE CIERRE AUTOMÁTICO
Modèles PFX750C

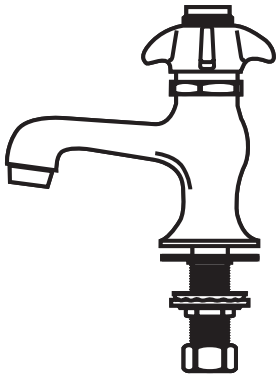

English

CAUTION-TIPS FOR REMOVAL OF OLD FAUCET:

Always turn off water supply before removing existing faucet or replacing any part of the faucet. Open the faucet handle to relieve water pressure and ensure that water is completely shut off.

CARE INSTRUCTIONS:

To preserve the finish of your faucet, apply non-abrasive wax. Any cleaners should be rinsed off immediately. Do not use abrasive cleaners on the faucet.

Español

PRECAUCIÓN-CONSEJOS PARA CAMBIAR LA LLAVE MEZCLADORA:

Siempre corte el suministro de agua antes de retirar el grifo actual o remplazar cualquier pieza del mismo. Abra la llave del grifo para liberar la presión de agua y asegurar que ya no corre agua.

INSTRUCCIONES DE CUIDADO:

Para conservar el acabado que cubre las partes metálicas de su llave mezcladora, aplique cera que no sea abrasive, como una cera para autos. Si usa algún tipo de limpiador, deberá enjuagarlo inmediatamente. Los abrasivos suaves son aceptables en acabados platinum y LifeShine.

Français

ATTENTION-SUGGESTIONS POUR ENLEVER L'ANCIEN ROBIENT:

Toujours couper l'alimentation en eau avant d'enlever ou de démonter le robinet. Ouvrir le robinet pour libérer la pression d'eau et pour s'assurer que l'alimentation en eau a bien été coupée.

DIRECTIVES D'ENTRETINE:

Pour préserver le fini des pièces métalliques du robinet, appliquer une cire non abrasive comme une cire à votiure. Rincer immédiatement le robinet aprés l'avoir nettoyé avec un agent nettoyant. Les finis platinum et LifeShine peuvent être nettoyés à l'aide de produits abrasifs doux.

You may need/Usted puede necesitar/ Aticles dont vous pouvez avoir besion

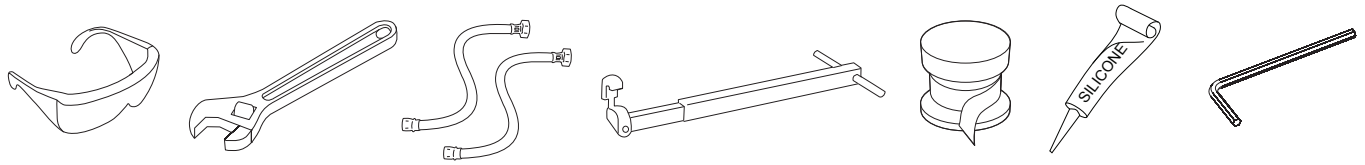

Goggles Anteojos Protectores Lunettes de sécurité	Wrench Llave Clé ajustable	(2) Supply Lines (2) Líneas de Suministro (2) Tuyaux d'alimentation	Basin Wrench Llave para Instalar Grifos Clé pour lavabo	Sealant Tape Cinta Selladora Ruban d'étanchéité	Silicone Silicón Silicone	2.5mm Hex Allen Wrench 2.5mm Hex Llave Allen 2.5mm Cié hexagonale

1

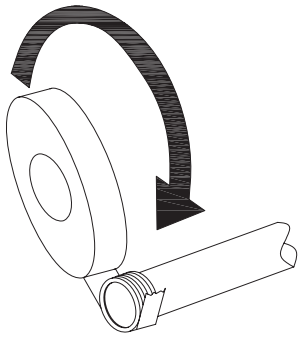

Cover tailpiece of faucet with PTFE pipe tape (wrapped clock wise) or pipe joint compound.

Enrobez la partie filetée du robinet avec du ruban d'étanchéité PTFE (enroulé dans le sens des aiguilles d'une montre) ou de la pâte à joint.

Cubra la parte final del grifo con una cinta de tubo PTFE (envuelva hacia la derecha) o un compuesto de unión de tubo.

2

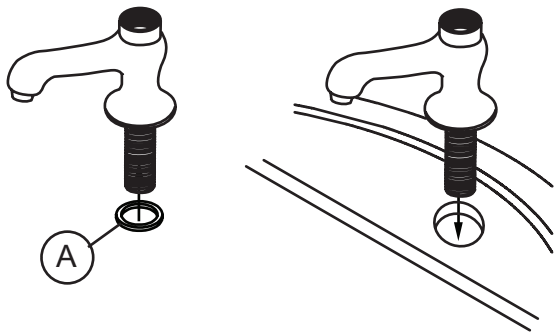

Place rubber washer (A) over shank of faucet.
Place tailpiece through hole in counter top or fixture.

Placez la rondelle en caoutchouc (A) sur la tige du robinet.
Placez la partie filetée du robinet à travers le trou du comptoir ou du sanitaire.

Coloque la arandela de hule (A) sobre el vástago del grifo.

3

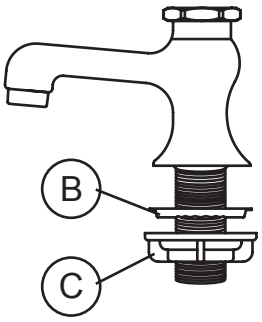

From under the sink, put the metal washer (B) over the tailpiece. Thread the mounting nut (C) onto the shank and hand tighten. Use a wrench to tighten the mounting nut (do not overtighten).

Depuis le dessous de l'évier, placez la rondelle métallique (B) sur la partie filetée du robinet. Vissez l'écrou de fixation (C) sur la tige et serrez-le à la main. Utilisez une clé pour serrer l'écrou de fixation (ne serrez pas excessivement).

De debajo del lavaplatos, coloque la arandela metálica (B) sobre la parte final. Enrosque la tuerca de montaje (C) al vástago y apriete manualmente. Utilice una llave inglesa para apretar la tuerca de montaje (no apriete de más).

4

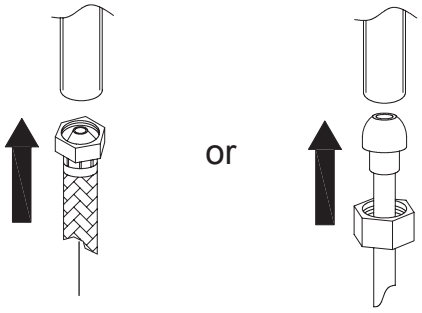

Reconnect the water supply line.

Rebranchez les conduites d'arrivée d'eau.

Vuelva a conectar la línea de suministro del agua.

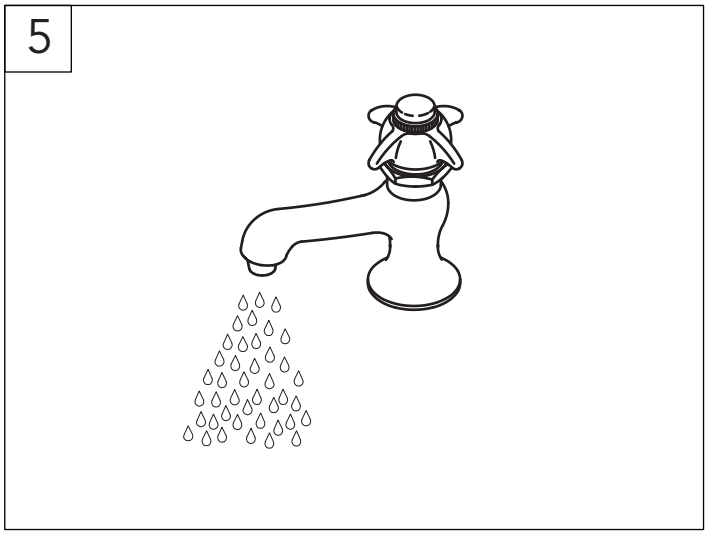

Important: After installation is completed, remover aerator.
Turn on water supply and allow both hot and cold water to run for at least one minute each. While water is running, check for leaks.
Replace aerator. Tighten nuts slightly to stop minor leaks.

Important : Une fois l'installation terminée, retirez l'aérateur.
Ouvrez les arrivées d'eau et laissez l'eau chaude et l'eau froide couler pendant au moins une minute chacune. Tandis que l'eau coule, vérifiez l'absence de fuite.
Remplacez l'aérateur. Serrez légèrement les écrous pour arrêter les petites fuites.

Importante: Después de concluir la instalación, retire el aireador.
Abra el suministro de agua y permita que corra tanto el agua caliente como la fría por lo menos un minuto cada una. Busque fugas mientras que el agua está corriendo.
Sustituya el aireador. Apriete ligeramente las tuercas para detener las fugas menores.
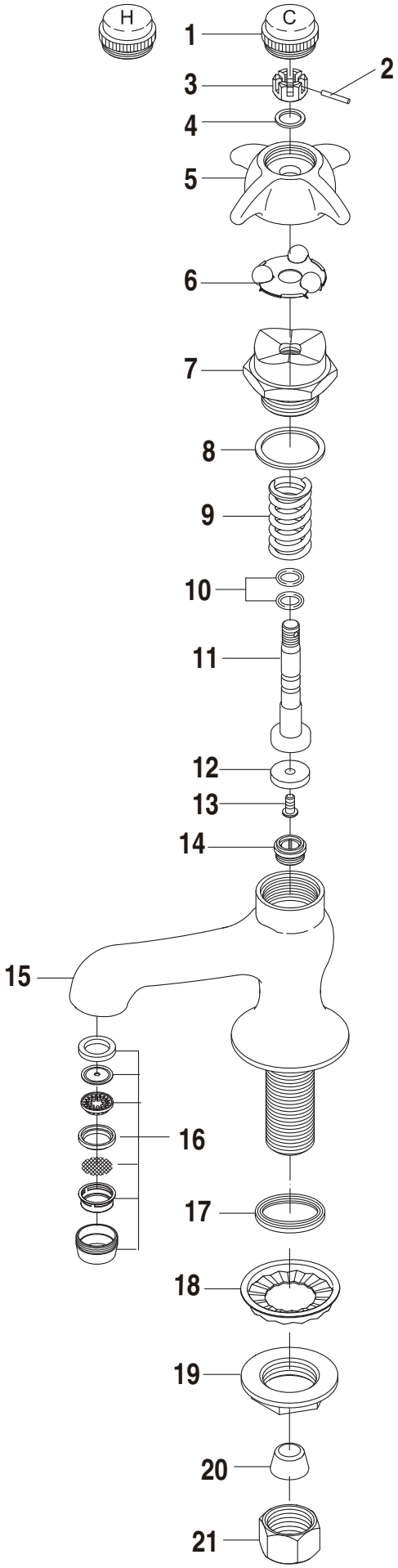
ITEM	DESCRIPTION
1	Brass Handle Cap
2	Brass Pin
3	Brass Adjustable Nut
4	Brass Washer
5	Brass Handle
6	Brass Bearings
7	Brass Centerpiece
8	Nylon Ring
9	SS Spring
10	Rubber O-ring
11	Brass Stem
12	Seat Washer
13	Brass Seat Waher Screw
14	Bronze Seat
15	Brass Body
16	Aerator
17	Washer
18	Steel Crowfoot washer
19	Locknut
20	Taper Seat Washer
21	Brass Nut