KEY WEST & BEASLEY

BATHROOM ACCESSORY INSTALLATION
ACCESORIOS DE BAÑO INSTALACIÓN
SKU: 948195, 948189, 948201, 948207, 948214, 948233, 948234, 948235, 948236, 948237

BEFORE YOU BEGIN

We recommend consulting a professional if you are unfamiliar with installing plumbing fixtures. Signature Hardware accepts no liability for any damage to the faucet, plumbing, sink, counter top, or for personal injury during installation.

Observe all local plumbing and building codes.

Unpack and inspect the product for shipping damage. If any damage is found, contact our Customer Relations team at 1-800-221-3379.

ANTES DE COMENZAR

Le recomendamos que consulte a un profesional si no sabe cómo instalar accesorios de plomería. Signature Hardware no asume ninguna responsabilidad con respecto a los daños causados al inodoro, sistema de plomería, suelo o daños personales durante la instalación.

Cumpla con todas las normas locales de plomería y construcción.

Retire el inodoro del empaque y verifique si se produjeron daños durante el envío. Si encuentra algún daño, comuníquese con nuestro equipo de Servicio al cliente al 1-800-221-3379.

AVANT DE COMMENCER

Nous vous recommandons de consulter un professionnel si vous n'avez pas d'expérience dans l'installation d'appareils de plomberie. Signature Hardware décline toute responsabilité en cas de dommage au robinet, à la plomberie, à l'évier, au comptoir ou de blessure corporelle lors de l'installation.

Respectez tous les codes locaux de plomberie et de construction.

Déballez et inspectez le produit pour vérifier qu'il n'a pas été endommagé pendant le transport. Si un dommage est constaté, communiquez avec notre équipe des relations avec la clientèle au 1 800 221-3379.

GETTING STARTED

Ensure that you have gathered all the required materials that are needed for the installation.

CÓMO COMENZAR

Asegúrese de haber reunido todos los materiales necesarios para la instalación.

PREMIERS PAS

Assurez-vous d'avoir réuni tout le matériel nécessaire à l'installation.

For Warranty information, please visit: signaturehardware.com/services/warranty
Para obtener información sobre la garantía, visite: signaturehardware.com/services/warranty
Pour des renseignements concernant la garantie, consultez le site: signaturehardware.com/services/warranty

REVISED 03/22/2021
SHBRKWRH, SHBERH
SHBRKWTR, SHBETRS
HBRKWTH, SHBETH
SHBRKW18TB, SHBE18TB
SHBRKW24TB, SHBE24TB

BATHROOM ACCESSORY INSTALLATION
ACCESORIOS DE BAÑO INSTALACIÓN
SKU: 948195, 948189, 948201, 948207, 948214, 948233, 948234, 948235, 948236, 948237

TOOLS AND MATERIALS:
HERRAMIENTAS Y MATERIALES:
OUTILS ET MATÉRIEL:

Level
Nivelador
Niveau

Hex Wrench
Llave hexagonal
Clé hexagonale

Phillips Screwdriver
Destornillador Phillips
Tournevis cruciforme

Drill
Taladro
Perceuse

Pencil
Lápiz
Crayon

INSTALLATION
INSTALACIÓN
INSTALLATION

1. Position the mounting bracket on the wall where desired. Using a pencil, lightly mark the location of mounting screws on the wall.

NOTE: Mounting bracket should be oriented properly and level.

1. Posicione el soporte de instalación en el lugar de la pared que desee. Con un lápiz, marque suavemente en la pared el lugar de los tornillos de instalación.

NOTA: *El soporte de instalación debe estar orientado correctamente y nivelado.*

1. Positionnez le support de montage sur le mur à l'endroit souhaité. Marquez l'emplacement des trous de fixation sur le mur à l'aide d'un crayon.

REMARQUE : *Le support de montage doit être orienté correctement et de niveau.*

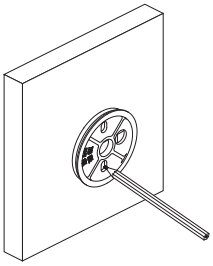

BATHROOM ACCESSORY INSTALLATION
ACCESORIOS DE BAÑO INSTALACIÓN
SKU: 948195, 948189, 948201, 948207, 948214, 948233, 948234, 948235, 948236, 948237

2. At the marked location, drill a pilot hole with the appropriate drill bit for the wall surface or material.

NOTE: If installing into drywall, be sure to use drywall anchors.

2. En el lugar marcado, perfore un orificio guía con la broca adecuada para la superficie o el material de la pared.

NOTA: *En caso de instalarlo en una pared de yeso, asegúrese de utilizar anclajes para pared de yeso.*

2. Aux endroits marqués, percez un trou de guidage avec une mèche adaptée à la surface ou au matériau du mur.

REMARQUE : *Si l'installation se fait sur une cloison sèche, utilisez des ancrages pour cloison sèche.*

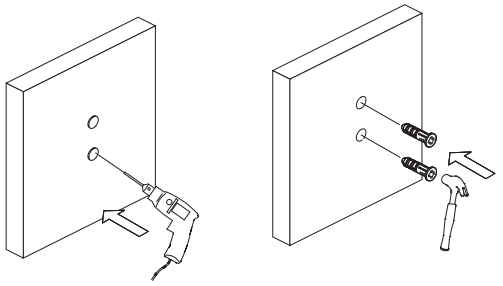

3. Using a screwdriver, attach the mounting bracket to the wall with the mounting screws. Make sure the flat side of the mounting bracket is flat against the wall.

3. Con un destornillador, adhiera el soporte de instalación a la pared con los tornillos de instalación. Asegúrese de que la parte plana del soporte de instalación esté adherida contra la pared.

3. À l'aide d'un tournevis, fixez le support de montage sur le mur avec les vis de montage. Veillez à ce que la partie plate du support de montage soit bien plaquée contre le mur.

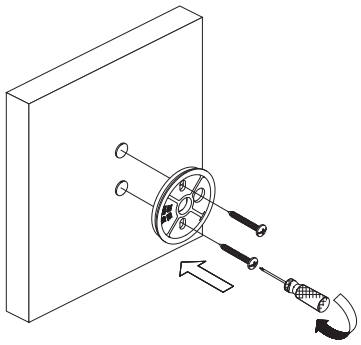

BATHROOM ACCESSORY INSTALLATION
ACCESORIOS DE BAÑO INSTALACIÓN
SKU: 948195, 948189, 948201, 948207, 948214, 948233, 948234, 948235, 948236, 948237

4. Place the bathroom accessory over the mounting bracket and tighten set screw with hex wrench.

4. Coloque el accesorio sobre el soporte de instalación y ajuste el tornillo de fijación con la llave hexagonal.

4. Placez l'accessoire de salle de bain sur le support de montage et serrez la vis de calage avec la clé hexagonale.

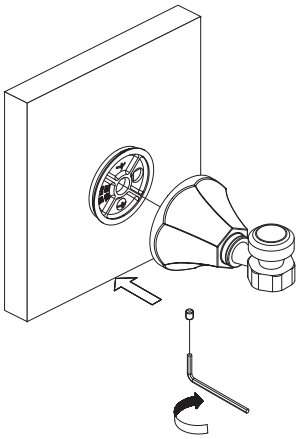

BATHROOM ACCESSORY INSTALLATION
ACCESORIOS DE BAÑO INSTALACIÓN
SKU: 948195, 948189, 948201, 948207, 948214, 948233, 948234, 948235, 948236, 948237

SHBRKWRH

ROBE HOOK
GANCHO PARA BATA

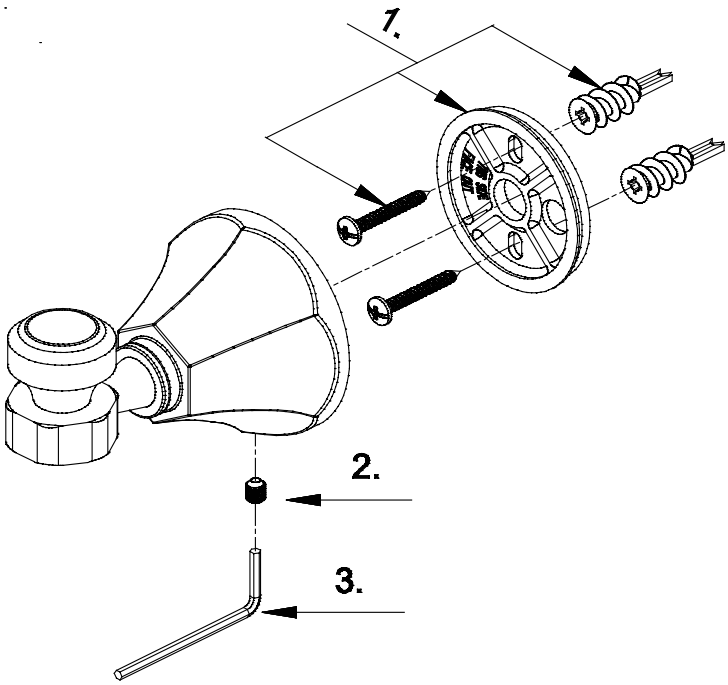

No.	Part Name	Nombre de pieza	Nom de la pièce	Part No. / Numéro de pièce / N.º de pieza
1	Holding Hardware	Accesorios de soporte	Quincaillerie de fixation	A290573
2	Screw (M5 * 6 mm L)	Tornillo (M5 x 6 mm de largo)	Vis (M5 * 6 mm L)	A075038
3	Hex Wrench (H2.5 * 19 mm L * 53 mm L)	Llave hexagonal (H2.5 x 19 mm de largo x 53 mm de largo)	Clé hexagonale (H2.5 * 19 mm L * 53 mm L)	A031000

BATHROOM ACCESSORY INSTALLATION
ACCESORIOS DE BAÑO INSTALACIÓN
SKU: 948195, 948189, 948201, 948207, 948214, 948233, 948234, 948235, 948236, 948237

SHBRKWTH

TISSUE HOLDER
PORTARROLLOS

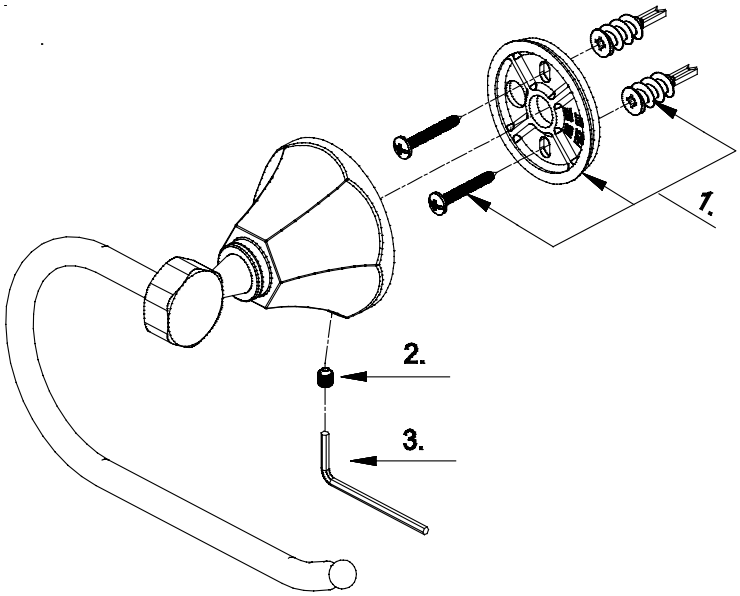

No.	Part Name	Nombre de pieza	Nom de la pièce	Part No. / Numéro de pièce / N.º de pieza
1	Holding Hardware	Accesorios de soporte	Quincaillerie de fixation	A290573
2	Screw (M5 * 6 mm L)	Tornillo (M5 x 6 mm de largo)	Vis (M5 * 6 mm L)	A075038
3	Hex Wrench (H2.5 * 19 mm L * 53 mm L)	Llave hexagonal (H2.5 x 19 mm de largo x 53 mm de largo)	Clé hexagonale (H2.5 * 19 mm L * 53 mm L)	A031000

BATHROOM ACCESSORY INSTALLATION
ACCESORIOS DE BAÑO INSTALACIÓN
SKU: 948195, 948189, 948201, 948207, 948214, 948233, 948234, 948235, 948236, 948237

SHBRKWTR

TOWEL RING
TOALLERO DE ARGOLLA

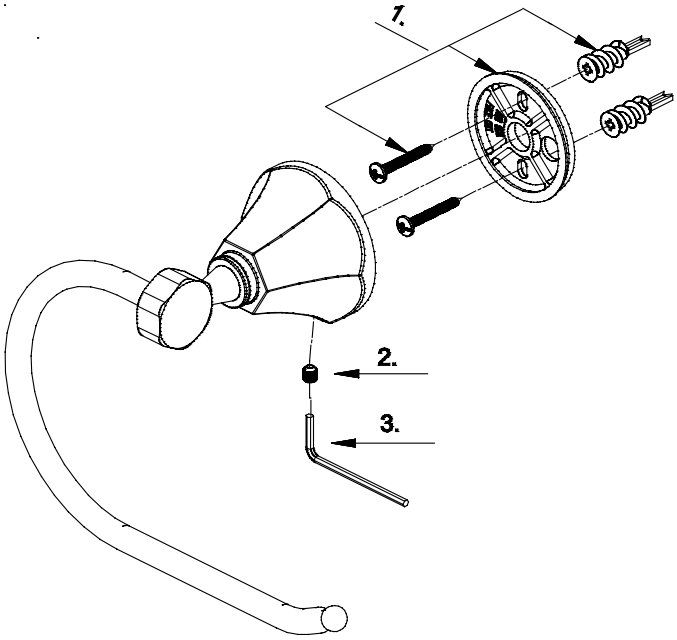

No.	Part Name	Nombre de pieza	Nom de la pièce	Part No. / Numéro de pièce / N.° de pieza
1	Holding Hardware	Accesorios de soporte	Quincaillerie de fixation	A290573
2	Screw (M5 * 6 mm L)	Tornillo (M5 x 6 mm de largo)	Vis (M5 * 6 mm L)	A075038
3	Hex Wrench (H2.5 * 19 mm L * 53 mm L)	Llave hexagonal (H2.5 x 19 mm de largo x 53 mm de largo)	Clé hexagonale (H2.5 * 19 mm L * 53 mm L)	A031000

KEY WEST & BEASLEY

BATHROOM ACCESSORY INSTALLATION
ACCESORIOS DE BAÑO INSTALACIÓN
SKU: 948195, 948189, 948201, 948207, 948214, 948233, 948234, 948235, 948236, 948237

SHBRKW18TB

18" TOWEL BAR
TOALLERO DE BARRA DE 18"

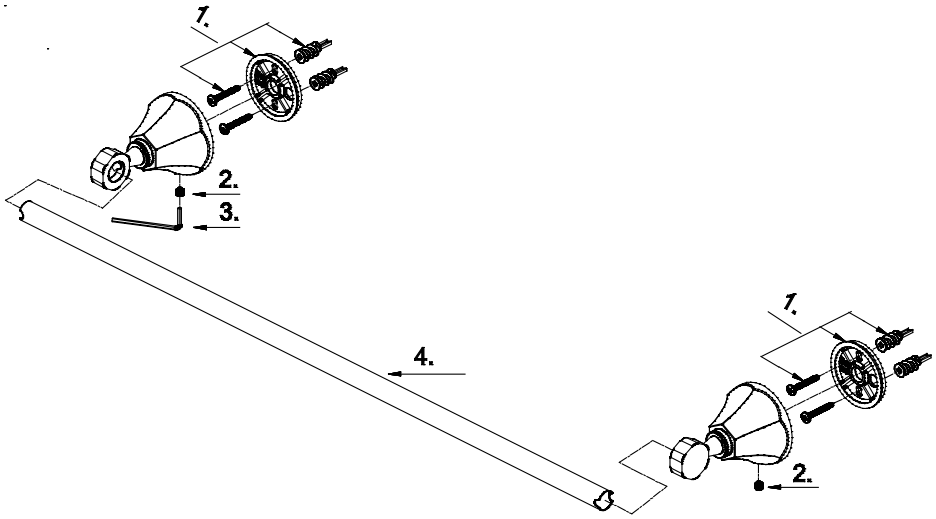

No.	Part Name	Nombre de pieza	Nom de la pièce	Part No. / Numéro de pièce / N.º de pieza
1	Holding Hardware	Accesorios de soporte	Quincaillerie de fixation	A290573
2	Screw (M5 * 6 mm L)	Tornillo (M5 x 6 mm de largo)	Vis (M5 * 6 mm L)	A075038
3	Hex Wrench (H2.5 * 19 mm L * 53 mm L)	Llave hexagonal (H2.5 x 19 mm de largo x 53 mm de largo)	Clé hexagonale (H2.5 * 19 mm L * 53 mm L)	A031000
4	18 "Towel Bar	Toallero de barra de 18"	Porte-serviettes de 18 po (45,7 cm)	A250111

BATHROOM ACCESSORY INSTALLATION
ACCESORIOS DE BAÑO INSTALACIÓN
SKU: 948195, 948189, 948201, 948207, 948214, 948233, 948234, 948235, 948236, 948237

SHBRKW24TB

24" TOWEL BAR
TOALLERO DE BARRA DE 24"

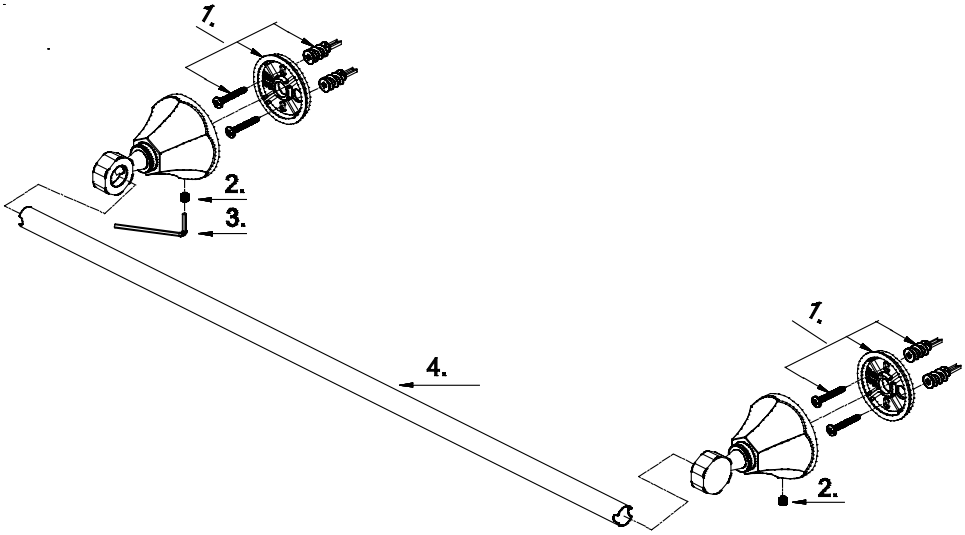

No.	Part Name	Nombre de pieza	Nom de la pièce	Part No. / Numéro de pièce / N.º de pieza
1	Holding Hardware	Accesorios de soporte	Quincaillerie de fixation	A290573
2	Screw (M5 * 6 mm L)	Tornillo (M5 x 6 mm de largo)	Vis (M5 * 6 mm L)	A075038
3	Hex Wrench (H2.5 * 19 mm L * 53 mm L)	Llave hexagonal (H2.5 x 19 mm de largo x 53 mm de largo)	Clé hexagonale (H2.5 * 19 mm L * 53 mm L)	A031000
4	24 "Towel Bar	Toallero de barra de 24"	Porte-serviettes de 24 po (61 cm)	A250001